TECHNOLOGY PROMOTION ASSOCIATION (THAILAND-JAPAN)
CORPORATE SERVICES 3: EQUIPMENT CALIBRATION AND TESTING SERVICES
534-4 PATTANAKARN ROAD SOI 18, SUANLUANG, SUANLUANG BANGKOK 10250
TEL.. 0-2717-3000-29 FAX. 0-2719-9484

NSC-TISI-TIS17025
CALIBRATION 0008



# Certificate of Calibration

| | |
|---|---|
| **Equipment :** | Incubator |
| **Manufacturer :** | Binder |
| **Model :** | BD 53 E2 |
| **Serial No. :** | 13-07343 |
| **ID No. :** | UAE.MIC.005/2558 |
| **Submitted by :** | United Analyst and Engineering Consultant Co.,Ltd.<br>3 Soi Udomsuk 41, Sukhumvit Road,<br>Bangchak, Phrakhanong,<br>Bangkok 10260 |
| **Location :** | Microbiology Laboratory |
| **Received Order :** | 15 February 2023 |
| **Calibration Date :** | 15 February 2023 |
| **Ambient Temperature :** | ( 26 ± 10 ) °C |
| **Relative Humidity :** | ( 50 ± 30 ) % |
| **Calibrated by :** | Suwit Imjai |
| **Approved by :** | Approved Signatory |

( ) Pornthippa Tameyakul
(/) Malee Butkruea

**Issue Date :** 24 February 2023

The Uncertainties are for a confidence probability of approximately 95%

This certificate may not be reproduced other than in full, except with the prior written
Approval of the head of Corporate Services 3 : Equipment Calibration and Testing Services.

เอกสารไม่ควบคุม

**Equipment :** Incubator
**Condition As-Received :** Used Item
**Reference :** 2302-0295OC-1

**Cert. No.:** 23TM192


**Procedure Used :-**

Calibration were conducted using calibration procedure CP-OT02 according to direct measurement method with Data Acquisition which connected with Resistance Temperature Detector ( RTD ).

The temperature scale used was based on ITS-90.

**Condition of this result of calibration**

1. Reference standard instrument:-

| Instrument | Model | Serial No. | Cert. No. | Due Date |
|---|---|---|---|---|
| 1 ) Data Acquisition | 34972A | MY59003411 | 22LM165 | 26 Nov 2023 |

2. This certificate is valid only to the item calibrated on date and place of calibration.
3. This certification is traceable to the International System of Unit.

**Result of Calibration :-** ( * ) Without Adjustment
**Function of UUC* :** Temperature Source
**Fresh air setting :** Close

| Environment during calibration | | |
|---|---|---|
| | Beginning | Finished |
| Temp. ( °C ) | 22 | 23 |
| REL.Humid. ( % ) | 65 | 61 |
| AC Supply ( Volt ) | 231 | 231 |

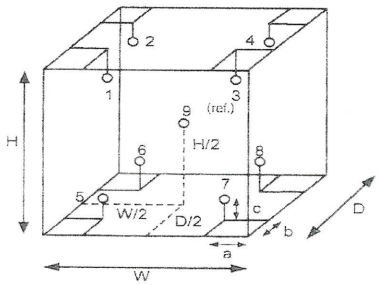


**Probe Installation Details :**

| | | |
|---|---|---|
| a = | 5.0 | cm |
| b = | 5.0 | cm |
| c = | 5.0 | cm |

**Dimension of Chamber :**

| | | |
|---|---|---|
| D = | 0.33 | m |
| W = | 0.40 | m |
| H = | 0.40 | m |
| Capacity = | 0.053 | $m^3$ |

| Position : | Ref. Std. ID No.: |
|---|---|
| 1 | 20RTD-2/1 |
| 2 | 20RTD-2/2 |
| 3 | 20RTD-2/3 |
| 4 | 20RTD-2/4 |
| 5 | 20RTD-2/5 |
| 6 | 20RTD-2/6 |
| 7 | 20RTD-2/7 |
| 8 | 20RTD-2/8 |
| 9 (ref.) | 20RTD-2/9 |

เอกสารไม่ควรพิมพ์

**Equipment :** Incubator
**Condition As-Received :** Used Item
**Reference :** 2302-0295OC-1
**Result of Calibration :-** ( * ) Without Adjustment
**Function of UUC* :** Temperature Source
**Fresh air setting :** Close



| Calibration Point ( °C ) | UUC* Setting ( °C ) | UUC* Reading ( °C ) | Temperature stability ( ± °C ) | Temperature uniformity ( °C ) | Overall Variation ( °C ) | Uncertainty ( ±°C ) | Coverage Factor *k* |
|---|---|---|---|---|---|---|---|
| 35.0 | 35.4 | 35.4 | 0.037 | 0.56 | 0.86 | 0.30 | 2 |

| Calibration Point ( °C ) | Measured Temperature ( °C ) Position | | | | | | | | |
|---|---|---|---|---|---|---|---|---|---|
| | 1 | 2 | 3 | 4 | 5 | 6 | 7 | 8 | 9 (ref.) |
| 35.0 | 35.256 | 35.308 | 35.116 | 35.453 | 34.700 | 34.798 | 34.718 | 34.657 | 34.938 |

**Average*** : The average of 30 values in each position.
**Temperature stability :** One-half of the greatest maximum difference of measured temperature at any one sensor.
**Temperature uniformity :** The maximum difference of measured temperatures at any sensors and the measured temperature at the reference location which are observed at the same time or at as close an observation time as possible to determine the temperature pattern or homogeneity within the chamber under steady-state conditions.
**Overall Variation :** The Difference of the maximum and minimum measured temperatures throughout observation.
**UUC*** : Unit Under Calibration
Note : The reported uncertainty of measurement was included stability and excluded uniformity .

The reported uncertainty of measurement was based on a standard uncertainty multiplied by a coverage factor ***k***, providing a level of confidence of approximately 95 %.

-o0o-

เอกสารไม่ควบคุม

CAL
Calibratech Co.,Ltd.
7/106-7 Moo 2, Sukhaprachasan 3 Rd., Bangpood, Pakkred, Nonthaburi 11120
Tel.(02) 964-6211 Fax.(02) 964-5155, e-mail : calibratech_cal@yahoo.com, calibratech_cal@hotmail.com

NSC-TISI-TIS17025
CALIBRATION 0030

# Certificate of Calibration

**Certificate No. :** 65-420108-2 **Page : 1 of 2**

**Submitted by :** Pacific Laboratory Co.,Ltd.
14/5358 Moo 14, T. Bang Bua Thong, A. Bang Bua Thong, Nonthaburi 11110 Thailand

**Equipment :** pH Meter with electrode
pH meter
Manufacturer : Eutech Model : pH 700
Range : N/A pH Resolution : 0.01 pH
Serial No. : 2841305 ID No. : LAB-PH-002
Electrode
Model : N/A Serial No. : 3052953

**Environment :** On site calibration was carried out at the Laboratory Pacific Laboratory Co.,Ltd.
Ambient Temperature : (25.2 to 25.8)° C
Relative Humidity : (50 to 55) %

**Date of Received :** 17 December 2022

**Date of Calibration :** 17 December 2022

**Date of Issue :** 19 December 2022

**Calibrated by :** Bunjerd Masri

**Calibration Method :** In-house method CAL-M4201 direct measurement by using standard voltage calibrator and using certified reference material (CRM)

**Reference Standard Instruments :** This certification is traceable to the International System of Units

1. Multiproduct Calibrator

| ID No. | Cert. No. | Due Date | Traceability |
|---|---|---|---|
| 400005 | SG-E-00473/64 | 27 Aug 2023 | National Institute of Metrology Thailand (NIMT) |

2. Standard Buffer Solution

| pH | Cert. No. | Lot No. | Exp. Date | Traceability |
|---|---|---|---|---|
| 4.008 | 61235182 | 857394 | 11 Dec 2024 | CPA Chem Ltd. Accredited to ISO 17034 and ISO/IEC 17025 |
| 6.986 | 61267169 | 857395 | 11 Dec 2023 | CPA Chem Ltd. Accredited to ISO 17034 and ISO/IEC 17025 |
| 10.010 | 61260481 | 857396 | 11 Dec 2023 | CPA Chem Ltd. Accredited to ISO 17034 and ISO/IEC 17025 |

Approved by :
( Bunjerd Masri )
Supervisor

The Uncertainties are for a confidence probability of approximately 95%

This cerificate may not be reproduced other than in full except with the prior written approval of the Calibratech Co.,Ltd.

CAL
Calibratech Co.,Ltd.
7/106-7 Moo 2. Sukhaprachasan 3 Rd., Bangpood, Pakkred. Nonthaburi 11120
Tel.(02) 964-6211 Fax.(02) 964-5155. e-mail : calibratech_cal@yahoo.com, calibratech_cal@hotmail.com

# Certificate of Calibration

**Certificate No. : 65-420108-2**



**Result of Calibration :**

**UUC Condition As-Received :** Good

**Function :** Electrical measurement

pH meter

Performing standard curve by Multiproduct Calibrator at pH (4,7,10)

| Adjustment Curve at nominal pH | Applied Voltage ( mV ) | Nominal Value ( pH ) | UUC Reading ( pH ) | UUC Reading ( mV ) | Correction ( mV ) | Uncertainty ( ± mV ) |
|---|---|---|---|---|---|---|
| 4, 7, 10 | 177.4800 | 4 | 4.00 | 177.5 | 0.0 | 0.12 |
| | 0.0000 | 7 | 7.00 | 0.0 | 0.0 | 0.086 |
| | -177.4800 | 10 | 10.00 | -177.5 | 0.0 | 0.12 |

**Function :** pH meter with electrode

Performing a three - buffer standard curve using buffer nominal pH (4,7,10)

| Adjustment Curve at nominal pH | Standard Buffer ( pH ) | UUC Reading ( pH ) | Correction ( pH ) | Uncertainty ( ± pH ) |
|---|---|---|---|---|
| 4, 7, 10 | 4.008 | 4.01 | 0.00 | 0.0097 |
| | 6.986 | 7.00 | -0.01 | 0.011 |
| | 10.010 | 10.01 | 0.00 | 0.014 |

Remark

UUC : Unit Under Calibration

This result of calibration was found accurate as shown on date and place of calibration only.

This reported uncertainty of measurment was based on a standard uncertainty multiplied by a coverage factor k = 2 , providing a level of confidence of approximately 95%

CAL
Calibratech Co.,Ltd.
7 109-7 Moo 2, Sukhaprachasan 5 Rd., Bangpood, Pakkred, Nonthaburi 11120
Tel (02) 964-6211 Fax (02) 964-5155, e-mail : calibratech_cal@yahoo.com, calibratech_cal@hotmail.com

NSC-TISI-TIS17025
CALIBRATION 0030

# Certificate of Calibration

**Certificate No. :** **66-420070-2** **Page : 1 of 2**

**Submitted by :** Pacific Laboratory Co.,Ltd.
14/5358 Moo 14, T. Bang Bua Thong, A. Bang Bua Thong, Nonthaburi 11110 Thailand

**Equipment :** pH Meter with electrode
pH meter
Manufacturer : Eutech Model : pH 700
Range : N/A pH Resolution : 0.01 pH
Serial No. : 2841305 ID No. : LAB-PH-002
Electrode
Model : N/A Serial No. : 3052953
ID No. : LAB-PH-002

**Environment :** On site calibration was carried out at the Laboratory Pacific Laboratory Co.,Ltd.
Ambient Temperature : (25.0 to 25.6)° C
Relative Humidity : (45 to 47) %

**Date of Received :** 31 July 2023

**Date of Calibration :** 31 July 2023

**Date of Issue :** 05 August 2023

**Calibrated by :** Bunjerd Masri

**Calibration Method :** In-house method CAL-M4201 direct measurement by using standard voltage calibrator and using certified reference material (CRM)

**Reference Standard Instruments :** This certification is traceable to the International System of Units

1. Multiproduct Calibrator

| ID No. | Cert. No. | Due Date | Traceability |
|---|---|---|---|
| 400005 | SG-E-00473/64 | 27 Aug 2023 | National Institute of Metrology Thailand (NIMT) |

2. Standard Buffer Solution

| pH | Cert. No. | Lot No. | Exp. Date | Traceability |
|---|---|---|---|---|
| 4.008 | 61270213 | 915161 | 19 Jul 2025 | CPA Chem Ltd. Accredited to ISO 17034 and ISO/IEC 17025 |
| 6.985 | 61275614 | 898428 | 28 May 2024 | CPA Chem Ltd. Accredited to ISO 17034 and ISO/IEC 17025 |
| 9.997 | 61281073 | 915163 | 19 Jul 2024 | CPA Chem Ltd. Accredited to ISO 17034 and ISO/IEC 17025 |

Approved by :
( Bunjerd Masri )
Supervisor

The Uncertainties are for a confidence probability of approximately 95%

This certificate may not be reproduced other than in full except with the prior written approval of the Calibratech Co.,Ltd.

CAL
Calibratech Co.,Ltd.
7/106-7 Moo 2, Sukhaprachasan 3 Rd., Bangpood, Pakkred, Nonthaburi 11120
Tel.(02) 964-6211 Fax.(02) 964-5155, e-mail : calibratech_cal@yahoo.com, calibratech_cal@hotmail.com

# Certificate of Calibration

**Certificate No. : 66-420070-2**



**Result of Calibration :**

**UUC Condition As-Received :** Good

**Function :** Electrical measurement

pH meter

Performing standard curve by Multiproduct Calibrator at pH (4,7,10)

| Adjustment Curve at nominal pH | Applied Voltage ( mV ) | Nominal Value ( pH ) | UUC Reading | | Correction ( mV ) | Uncertainty ( ± mV ) |
|---|---|---|---|---|---|---|
| | | | ( pH ) | ( mV ) | | |
| 4, 7, 10 | 177.4800 | 4 | 4.00 | 177.5 | 0.0 | 0.12 |
| | 0.0000 | 7 | 7.00 | 0.1 | -0.1 | 0.086 |
| | -177.4800 | 10 | 10.00 | -177.5 | 0.0 | 0.12 |

**Function :** pH meter with electrode

Performing a three - buffer standard curve using buffer nominal pH (4,7,10)

| Adjustment Curve at nominal pH | Standard Buffer ( pH ) | UUC Reading ( pH ) | Correction ( pH ) | Uncertainty ( ± pH ) |
|---|---|---|---|---|
| 4, 7, 10 | 4.008 | 4.01 | 0.00 | 0.0097 |
| | 6.985 | 7.00 | -0.01 | 0.011 |
| | 9.997 | 10.01 | -0.01 | 0.014 |

Remark

UUC : Unit Under Calibration

This result of calibration was found accurate as shown on date and place of calibration only.

This reported uncertainty of measurment was based on a standard uncertainty multiplied by a coverage factor k = 2 , providing a level of confidence of approximately 95%

CAL
Calibratech Co.,Ltd.
7/106-7 Moo 2, Sukhaprachasan 3 Rd., Bangpood, Pakkred, Nonthaburi 11120
Tel.(02) 964-6211 Fax.(02) 964-5155, e-mail : calibratech_cal@yahoo.com, calibratech_cal@hotmail.com

NSC-TISI-TIS17025
CALIBRATION 0030

# Certificate of Calibration

**Certificate No. :** **66-400424-1** **Page : 1 of 2**

**Submitted by :** Pacific Laboratory Co., Ltd
14/5358 Moo 14, T. Bang Bua Thong, A. Bang Bua Thong, Nonthaburi 11110 Thailand

**Equipment :** Digital Thermometer with Thermistor probe
Temperature Indicator

| | | | |
|---|---|---|---|
| Manufacturer : | Eutech | Model : | pH 700 |
| Range : | N/A °C | Resolution : | 0.1 °C |
| Serial No. : | 2841305 | ID No. : | LAB-PH-002 |

Thermistor probe

| | | | |
|---|---|---|---|
| Model : | N/A | Sheath Material : | Stainless |
| Diameter : | 3 mm. | Length : | 115 mm. |
| Serial No. : | PHSTEMB01P 049 | ID No. : | LAB-PH-002 |

**Environment :** On site calibration was carried out at the Laboratory, Pacific Laboratory Co., Ltd

| | | |
|---|---|---|
| Ambient Temperature : | (25.0 to 25.6) | °C |
| Relative Humidity : | (45 to 47) | % |
| Line Voltage : | (220.0 to 222.0) | VAC |

**Date of Received :** 31 July 2023
**Date of Calibration :** 31 July 2023
**Date of Issue :** 05 August 2023
**Calibrated by :** Bunjerd Masri

**Calibration Method :** This instrument was calibrated by In-house method comparison technique CAL-M4003 by compared with PRT in the liquid bath at the constant controlled temperature.
The temperature scale used was based on ITS-90

**Reference Standard Instruments :** This certification is traceable to the International System of Units

1. Platinum Resistance Thermometer (PRT)

| ID No. | Cert. No. | Due Date | Traceability |
|---|---|---|---|
| 400002 | TT-0074-22 | 20 Jun 2024 | National Institute of Metrology Thailand (NIMT) |

2. Standard Digital Thermometer

| ID No. | Cert. No. | Due Date | Traceability |
|---|---|---|---|
| 400033 | 22E569 | 22 Feb 2024 | National Institute of Metrology Thailand (NIMT) |

Approved by :
( Bunjerd Masri )
Supervisor

The Uncertainties are for a confidence probability of approximately 95%

This certificate may not be reproduced other than in full except with the prior written approval of the Calibratech Co.,Ltd.

CAL
Calibratech Co.,Ltd.
7/106-7 Moo 2, Sukhaprachasan 3 Rd., Bangpood, Pakkred, Nonthaburi 11120
Tel.(02) 964-6211 Fax.(02) 964-5155, e-mail : calibratech_cal@yahoo.com, calibratech_cal@hotmail.com

# Certificate of Calibration

**Certificate No. : 66-400424-1** 

**Result of Calibration :** Without Adjustment

**UUC Condition As-Received :** Good

**Function :** Temperature measurement

| Immersion Depth ( mm. ) | Standard Reading ( °C ) | UUC Reading ( °C ) | Correction ( °C ) | Uncertainty ( ±°C ) |
|---|---|---|---|---|
| 115 | 25.005 | 24.8 | 0.2 | 0.19 |

Remark

UUC : Unit Under Calibration

This result of calibration was found accurate as shown on date and place of calibration only.

This reported uncertainty of measurement was based on a standard uncertainty multiplied by a coverage factor k = 2 , providing a level of confidence of approximately 95%

CAL
Calibratech Co.,Ltd.
7 106-7 Moo 2, Sukhaprachasan 3 Rd., Bangpood, Pakkred, Nonthaburi 11120
Tel.(02) 964-6211 Fax.(02) 964-5155, e-mail : calibratech_cal@yahoo.com, calibratech_cal@hotmail.com

NSC-TISI-TIS17025
CALIBRATION 0030

# Certificate of Calibration

**Certificate No. :** **66-420070-1** **Page : 1 of 2**

**Submitted by :** Pacific Laboratory Co.,Ltd.
14/5358 Moo 14, T. Bang Bua Thong, A. Bang Bua Thong, Nonthaburi 11110 Thailand

**Equipment :** pH Meter with electrode
pH meter
Manufacturer : Eutech Model : pH 700
Range : N/A pH Resolution : 0.01 pH
Serial No. : 2841305 ID No. : LAB-PH-002
Electrode
Model : N/A Serial No. : 3093341
ID No. : LAB-PH-002

**Environment :** On site calibration was carried out at the Laboratory Pacific Laboratory Co.,Ltd.
Ambient Temperature : (25.0 to 25.6) °C
Relative Humidity : (45 to 47) %

**Date of Received :** 31 July 2023

**Date of Calibration :** 31 July 2023

**Date of Issue :** 05 August 2023

**Calibrated by :** Bunjerd Masri

**Calibration Method :** In-house method CAL-M4201 direct measurement by using standard voltage calibrator and using certified reference material (CRM)

**Reference Standard Instruments :** This certification is traceable to the International System of Units

1. Multiproduct Calibrator

| ID No. | Cert. No. | Due Date | Traceability |
|---|---|---|---|
| 400005 | SG-E-00473/64 | 27 Aug 2023 | National Institute of Metrology Thailand (NIMT) |

2. Standard Buffer Solution

| pH | Cert. No. | Lot No. | Exp. Date | Traceability |
|---|---|---|---|---|
| 4.008 | 61270213 | 915161 | 19 Jul 2025 | CPA Chem Ltd. Accredited to ISO 17034 and ISO/IEC 17025 |
| 6.985 | 61275614 | 898428 | 28 May 2024 | CPA Chem Ltd. Accredited to ISO 17034 and ISO/IEC 17025 |
| 9.997 | 61281073 | 915163 | 19 Jul 2024 | CPA Chem Ltd. Accredited to ISO 17034 and ISO/IEC 17025 |

Approved by :
( Bunjerd Masri )
Supervisor

The Uncertainties are for a confidence probability of approximately 95%

This cerificate may not be reproduced other than in full except with the prior written approval of the Calibratech Co.,Ltd.

CAL
Calibratech Co.,Ltd.
7/106-7 Moo 2, Sukhaprachasan 3 Rd., Bangpood, Pakkred, Nonthaburi 11120
Tel.(02) 964-6211 Fax.(02) 964-5155, e-mail : calibratech_cal@yahoo.com, calibratech_cal@hotmail.com

# Certificate of Calibration

**Certificate No. : 66-420070-1** 

**Result of Calibration :**

**UUC Condition As-Received :** Good

**Function :** Electrical measurement

pH meter

Performing standard curve by Multiproduct Calibrator at pH (4,7,10)

| Adjustment Curve at nominal pH | Applied Voltage ( mV ) | Nominal Value ( pH ) | UUC Reading ( pH ) | UUC Reading ( mV ) | Correction ( mV ) | Uncertainty ( ± mV ) |
|---|---|---|---|---|---|---|
| 4, 7, 10 | 177.4800 | 4 | 4.00 | 177.5 | 0.0 | 0.12 |
| | 0.0000 | 7 | 7.00 | 0.1 | -0.1 | 0.086 |
| | -177.4800 | 10 | 10.00 | -177.5 | 0.0 | 0.12 |

**Function :** pH meter with electrode

Performing a three - buffer standard curve using buffer nominal pH (4,7,10)

| Adjustment Curve at nominal pH | Standard Buffer ( pH ) | UUC Reading ( pH ) | Correction ( pH ) | Uncertainty ( ± pH ) |
|---|---|---|---|---|
| 4, 7, 10 | 4.008 | 4.01 | 0.00 | 0.0097 |
| | 6.985 | 7.00 | -0.01 | 0.011 |
| | 9.997 | 10.01 | -0.01 | 0.014 |

Remark

UUC : Unit Under Calibration

This result of calibration was found accurate as shown on date and place of calibration only.

This reported uncertainty of measurment was based on a standard uncertainty multiplied by a coverage factor k = 2 , providing a level of confidence of approximately 95%

- 0 -

**QUALITY CALIBRATION CO.,LTD.**
235 Petchkasem 63/2 Road, Laksong, Bangkae, Bangkok 10160
Tel (662) 421-5402, (662) 444-0152-3, Fax (662) 809-4584
www.qcalibration.com

NSC-TISI-TIS17025
CALIBRATION 0049

CERTIFICATE No : 22T8896
REFERENCE No : 66224-2



# Certificate of Calibration

| | | |
|---|---|---|
| **EQUIPMENT** | : | WATER BATH |
| **MANUFACTURER** | : | MEMMERT |
| **MODEL** | : | WNB22 |
| **SERIAL No** | : | L514.0184 |
| **ID No** | : | LAB-WB-001 |
| **CONDITION AS RECEIVED** | : | USED ITEM |
| **SUBMITTED BY** | : | PACIFIC LABORATORY CO., LTD.<br>14/5358 MOO. 14 TAMBOL BANGBUA THONG<br>AMPHOE BANG NUA THONG, NONTHABURI 11110 |
| **CALIBRATED BY** | : | CHAICHARN CH. |
| **CALIBRATION DATE** | : | 01-Aug-22 |
| **APPROVED BY** | : | PONGSAK J. |
| **ISSUED DATE** | : | 02-Aug-22 |
| **RECEIVED DATE** | : | 01-Aug-22 |

THIS CERTIFICATE MAY NOT BE REPRODUCED OTHER THAN IN FULL EXCEPT WITH THE PRIOR WRITTEN APPROVAL OF QUALITY CALIBRATION CO., LTD.

**QUALITY CALIBRATION CO.,LTD.**
235 Petchkasem 63/2 Road, Laksong, Bangkae, Bangkok 10160
Tel (662) 421-5402, (662) 444-0152-3, Fax (662) 809-4584
www.qcalibration.com



# Calibration Report

| | | | | | |
|---|---|---|---|---|---|
| **EQUIPMENT** | : | WATER BATH | | | |
| **MANUFACTURER** | : | MEMMERT | **MODEL** | : | WNB22 |
| **ID NUMBER** | : | LAB-WB-001 | **SERIAL NUMBER** | : | L514.0184 |
| **RECEIVED DATE** | : | 01-Aug-22 | **CALIBRATION DATE** | : | 01-Aug-22 |
| **AMBIENT TEMPERATURE** | : | 29 °C ± 1 °C | **RELATIVE HUMIDITY** | : | 53 %RH ± 10 % RH |

**CONDITION OF THIS RESULTS OF CALIBRATION**

1. THIS INSTRUMENT WAS CALIBRATED ACCORDING TO ASTM E715-80 (REAPPROVED 2001)BY COMPARISON WITH CALIBRATED RTD. THE PROBES WERE PLACED ON FIVE POINTS AND LOCATED ONE PROBE IN EACH OF THE FOUR CORNERS OF THE BATH AND PLACED THE FIFTH RTD WITHIN 2.5 cm. OF THE GEOMETRIC CENTER OF THE WATER VOLUME (REFERENCE LOCATION) UNDER NO LOAD CONDITION.
2. REFERENCE STANDARD INSTRUMENTS :-

| INSTRUMENT | MODEL | SERIAL No | CERTIFICATE No | DUE DATE |
|---|---|---|---|---|
| 1) DATA LOGGER WITH RTD | 2625A | 6603614 | 22T7514 | 05-Jul-23 |

3. THIS RESULT WAS FOUND ACCURATE AS SHOWN ON DATE AND PLACE OF CALIBRATION ONLY.
4. THIS RESULT EXCLUDE LONG TERM STABILITY OF THE UNIT UNDER CALIBRATION.
5. THIS CERTIFICATE IS TRACEABLE TO THE INTERNATIONAL SYSTEM OF UNIT MAINTAINED AT:-
   - NATIONAL INSTITUTE OF METROLOGY (THAILAND) THROUGH QUALITY CALIBRATION CO.,LTD.

**RESULT OF CALIBRATION :-** WITHOUT ADJUSTMENT

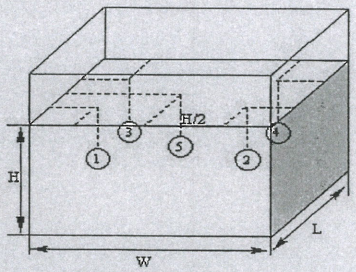


PROBE INSTALLATION
POSITION IN THE BATH

GENERAL INFORMATION

| |
|---|
| Overall Variation of Ambient Temperature around the Bath (°C) : 1.5 |
| Overall Variation of Line Voltage (V) : 11 |
| Instrument Condition : Normal |

BATH PERFORMANCE

| Controller Temperature (°C) | Indicating Temperature (°C) | Temperature Stability (±°C) | Temperature Uniformity (°C) | Overall Variation (°C) |
|---|---|---|---|---|
| 85.0 | 85.0 | 0.16 | 0.12 | 0.33 |
| 95.0 | 95.0 | 0.17 | 0.09 | 0.35 |

TEMPERATURE MEASUREMENT ACCURACY TEST

| Controller Temp (°C) | Indicating Temp (°C) | Measured Temperature (°C) at Spread Locations | | | | | Uncertainty (± ° C) |
|---|---|---|---|---|---|---|---|
| | | #1 | #2 | #3 | #4 | Ref. 5 | |
| 85.0 | 85.0 | 84.71 | 84.72 | 84.66 | 84.70 | 84.77 | 0.23 |
| 95.0 | 95.0 | 94.71 | 94.71 | 94.72 | 94.66 | 94.75 | 0.24 |

NOTE 1 : THE UNCERTAINTY OF MEASUREMENT EXCLUDED TEMPERATURE UNIFORMITY OF THE BATH.
NOTE 2 : THIS CALIBRATION WAS CARRIED OUT AT THE CUSTOMER'S PLACE AT LABORATORY AREA.
THE REPORTED UNCERTAINTY OF MEASUREMENT WAS BASED ON A STANDARD UNCERTAINTY MULTIPLIED BY A COVERAGE FACTOR k =2, PROVIDING A LEVEL OF CONFIDENCE APPROXIMATELY 95%.

END OF CALIBRATION REPORT

TECHNOLOGY PROMOTION ASSOCIATION (THAILAND-JAPAN)
CORPORATE SERVICES 3: EQUIPMENT CALIBRATION AND TESTING SERVICES
534/4 PATTANAKARN ROAD SOI 18, SUANLUANG, SUANLUANG BANGKOK 10250
TEL. 0-2717-3000-29 FAX. 0-2719-9484

NSC-TISI-TIS17025
CALIBRATION 0008

Cert. No.: 23TM374


# Certificate of Calibration

| | |
|---|---|
| **Equipment :** | Water Bath |
| **Manufacturer :** | Memmert |
| **Model :** | WNE 14 |
| **Serial No. :** | L414.1407 |
| **ID No. :** | UAE.MIC.006/2558 |
| **Submitted by :** | United Analyst and Engineering Consultant Co.,Ltd.<br>3 Soi Udomsuk 41, Sukhumvit Road,<br>Bangchak, Phrakhanong,<br>Bangkok 10260 |
| **Location :** | Microbiology Laboratory |
| **Received Order :** | 11 April 2023 |
| **Calibration Date :** | 11 April 2023 |
| **Ambient Temperature :** | ( 26 ± 10 ) °C |
| **Relative Humidity :** | ( 50 ± 30 ) % |
| **Calibrated by :** | Krisda Malee |
| **Approved by :** | Malee .<br>Approved Signatory |

( ) Pornthippa Tameyakul
(✓) Malee Butkruea
( ) Suwit Imjai

**Issue Date :** 24 April 2023

**The Uncertainties are for a confidence probability of approximately 95%**

This certificate may not be reproduced other than in full, except with the prior written
Approval of the head of Corporate Services 3 : Equipment Calibration and Testing Services.

เอกสารไม่ควบคุม

A 0257755

**Equipment :** Water Bath
**Condition As-Received :** Used Item
**Reference :** 2304-0155OC-3
**Result of Calibration :-** ( * ) Without Adjustment
**Function of UUC* :** Temperature Source

**Cert. No.:** 23TM374


| Calibration point ( °C ) | UUC* Setting ( °C ) | UUC* Reading ( °C ) | Average* Standard Reading ( °C ) Position 1 | 2 | 3 | 4 | 5 (ref.) | Uncertainty ( ± °C ) |
|---|---|---|---|---|---|---|---|---|
| 44.5 | 44.5 | 44.5 | 44.508 | 44.466 | 44.456 | 44.478 | 44.483 | 0.15 |

| Calibration point ( °C ) | Uniformity ( °C ) | Stability ( ± °C ) | Coverage Factor *k* |
|---|---|---|---|
| 44.5 | 0.065 | 0.031 | 2 |

**Average*** : The average of 30 values in each position.
**Uniformity** : The maximum difference of measured temperatures at any sensors and the measured temperature at the reference location which are observed at the same time or at as close an observation time as possible to determine the temperature pattern or homogeneity within the chamber under steady-state conditions.
**Stability** : One-half of the greatest maximum difference of measured temperature at any one probe.
**UUC*** : Unit Under Calibration
**Note** : The reported uncertainty of measurement was included stability and excluded uniformity.

The reported uncertainty of measurement was based on a standard uncertainty multiplied by a coverage factor ***k***, providing a level of confidence of approximately 95 %.

-o0o-

เอกสารไม่ควบคุม

**Equipment :** Water Bath **Cert. No.:** 23TM374

**Condition As-Received :** Used Item 

**Reference :** 2304-0155OC-3

**Procedure Used :-**

Calibration were conducted using in-house calibration procedure CP-OT04 according to direct measurement method with Data Acquisition which connected with Industrial Platinum Resistance Thermometer ( IPRT ).

The temperature scale used was based on ITS-90.

**Condition of this result of calibration**

1. Reference standard instrument:-

| Instrument | Model | Serial No. | Cert. No. | Due Date |
|---|---|---|---|---|
| 1.) Data Acquisition | 34972A | MY59003411 | 22LM165 | 26 Nov 2023 |

2. This certificate is valid only to the item calibrated on date and place of calibration.
3. This certification is traceable to the International System of Unit.

**Result of Calibration :-** ( * ) Without Adjustment

**Function of UUC* :** Temperature Source

**Heat transfer medium used :** Water

| | Environmental | | AC Voltage Supply |
|---|---|---|---|
| | ( °C ) | ( %R.H. ) | ( Volt ) |
| **Beginning of Calibration** | 26 | 55 | 220 |
| **Finished of Calibration** | 25 | 56 | 221 |

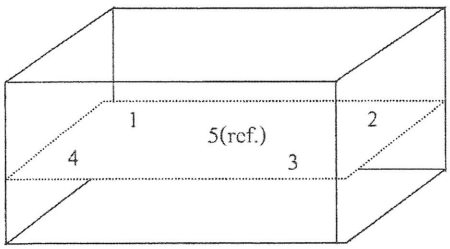


Front

| Position : | Ref. Std. ID No.: |
|---|---|
| 1 | 4804539-001 |
| 2 | 4804539-002 |
| 3 | 4804539-003 |
| 4 | 4804539-004 |
| 5(ref.) | 4804539-005 |

เอกสารไม่ควบคุม

**QUALITY CALIBRATION CO.,LTD.**
235 Petchkasem 63/2 Road, Laksong, Bangkae, Bangkok 10160
Tel (662) 421-5402, (662) 444-0152-3, Fax (662) 809-4584
www.qcalibration.com

NSC-TISI-TISI 7025
CALIBRATION 0049

CERTIFICATE No : 22T8889
REFERENCE No : 66223-3



# Certificate of Calibration

| | | |
|---|---|---|
| **EQUIPMENT** | : | HOT AIR OVEN |
| **MANUFACTURER** | : | MEMMERT |
| **MODEL** | : | UN55 |
| **SERIAL No** | : | B214.1879 |
| **ID No** | : | LAB-OV-001 |
| **CONDITION AS RECEIVED** | : | USED ITEM |
| **SUBMITTED BY** | : | PACIFIC LABORATORY CO., LTD.<br>14/5358 MOO. 14 TAMBOL BANGBUA THONG<br>AMPHOE BANG NUA THONG, NONTHABURI 11110 |
| **CALIBRATED BY** | : | CHAICHARN CH. |
| **CALIBRATION DATE** | : | 01-Aug-22 |
| **APPROVED BY** | : | PONGSAK J. |
| **ISSUED DATE** | : | 02-Aug-22 |
| **RECEIVED DATE** | : | 01-Aug-22 |

THIS CERTIFICATE MAY NOT BE REPRODUCED OTHER THAN IN FULL EXCEPT WITH THE PRIOR WRITTEN APPROVAL OF QUALITY CALIBRATION CO., LTD.

**QUALITY CALIBRATION CO.,LTD.**
235 Petchkasem 63/2 Road, Laksong, Bangkae, Bangkok 10160
Tel (662) 421-5402, (662) 444-0152-3, Fax (662) 809-4584

CERTIFICATE No : 22T8889



# Calibration Report

| | | | | | |
|---|---|---|---|---|---|
| **EQUIPMENT** | : | HOT AIR OVEN | | | |
| **MANUFACTURER** | : | MEMMERT | | | |
| **MODEL** | : | UN55 | | | |
| **ID No** | : | LAB-OV-001 | **S/N** | : | B214.1879 |
| **RECEIVED DATE** | : | 01-Aug-22 | **CALIBRATION DATE** | : | 01-Aug-22 |
| **AMBIENT TEMPERATURE** | : | 26 °C ± 1 °C | **RELATIVE HUMIDITY** | : | 53 %RH ± 10 %RH |

**CONDITION OF THIS RESULTS OF CALIBRATION**

1. THIS INSTRUMENT WAS CALIBRATED ACCORDING TO TLAS G-20 BY COMPARISON WITH CALIBRATED THERMOCOUPLE TYPE K UNDER NO LOAD CONDITION. THE THERMOCOUPLES WERE PLACED ON NINE POINTS AND LOCATED ONE THERMOCOUPLE IN EACH OF THE EIGHT CORNERS OF THE CHAMBER AND WAS AWAY FROM THE EACH WALL OF 5 cm TO 10 cm. AND PLACED THE NINTH THERMOCOUPLE WITHIN 2.5 cm. OF THE GEOMETRIC CENTER OF THE CHAMBER. THE UNIFORMITY WAS MEASURED BETWEEN REFERENCE PROBE AND OTHER PROBES AT THE SAME TIME.
2. REFERENCE STANDARD INSTRUMENTS :-

| INSTRUMENT | MODEL | SERIAL No | CERTIFICATE No | DUE DATE |
|---|---|---|---|---|
| 1) DATA LOGGER WITH TC TYPE K | HYDRA 2635A | 7903007 | 22T7512 | 05-Jul-23 |

3. THIS RESULT WAS FOUND ACCURATE AS SHOWN ON DATE AND PLACE OF CALIBRATION ONLY.
4. THIS RESULT EXCLUDE LONG TERM STABILITY OF THE UNIT UNDER CALIBRATION.
5. THIS CERTIFICATE IS TRACEABLE TO THE INTERNATIONAL SYSTEM OF UNIT MAINTAINED AT:-
   - NATIONAL INSTITUTE OF METROLOGY (THAILAND) THROUGH QUALITY CALIBRATION CO.,LTD.

**RESULT OF CALIBRATION** :- WITHOUT ADJUSTMENT

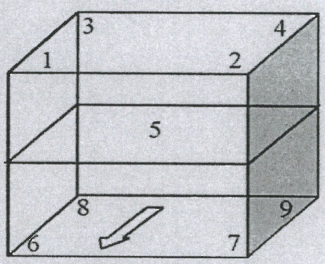

FRONT

GENERAL INFORMATION

| |
|---|
| Overall Ambient Temperature around the Chamber (°C) variation : 0 |
| Overall Line Voltage (V) variation : 10 |
| Instrument Condition : Normal |
| Chamber Size (W*L*H): 40*33*40 cm |

CHAMBER PERFORMANCE

| Controller Temperature (°C) | Indicating Temperature (°C) | Temperature Stability (±°C) | Temperature Uniformity (°C) | Overall Variation (°C) |
|---|---|---|---|---|
| 104.0 | 104.0 | 0.41 | 1.27 | 1.41 |
| 180.0 | 180.0 | 0.67 | 2.27 | 2.44 |

TEMPERATURE MEASUREMENT ACCURACY TEST

| Controller Temp (°C) | Indicating Temp (°C) | Measured Temperature (°C) at Spread Locations | | | | | | | | | Uncertainty (±°C) |
|---|---|---|---|---|---|---|---|---|---|---|---|
| | | #1 | #2 | #3 | #4 | Ref. 5 | #6 | #7 | #8 | #9 | |
| 104.0 | 104.0 | 104.09 | 103.96 | 103.60 | 103.84 | 103.93 | 103.57 | 103.64 | 103.15 | 103.76 | 0.83 |
| 180.0 | 180.0 | 179.96 | 179.74 | 179.20 | 179.71 | 180.02 | 179.24 | 179.40 | 178.55 | 179.70 | 1.2 |

NOTE 1 : THE UNCERTAINTY OF MEASUREMENT EXCLUDED TEMPERATURE UNIFORMITY OF THE CHAMBER.
NOTE 2: LOCATION 5 WAS REFERENCE LOCATION.
NOTE 3 : THIS CALIBRATION WAS CARRIED OUT AT THE CUSTOMER'S PLACE AT LABORATORY AREA.
THE REPORTED UNCERTAINTY OF MEASUREMENT WAS BASED ON A STANDARD UNCERTAINTY MULTIPLIED BY A COVERAGE FACTOR k =2, PROVIDING A LEVEL OF CONFIDENCE APPROXIMATELY 95%.

END OF CALIBRATION REPORT

CAL
Calibratech Co.,Ltd.
7 106-7 Moo 2, Sukhaprachasan 3 Rd., Bangpood, Pakkred, Nonthaburi 11120
Tel.(02) 964-6211 Fax.(02) 964-5155, e-mail : calibratech_cal@yahoo.com, calibratech_cal@hotmail.com

NSC-TISI-TIS17025
CALIBRATION 0030

# Certificate of Calibration

**Certificate No. :** **66-400422-3** **Page : 1 of 2**

**Submitted by :** Pacific Laboratory Co.,Ltd
14/5358 Moo 14. T. Bang Bua Thong. A. Bang Bua Thong, Nonthaburi 11110 Thailand

**Equipment :** Air Chamber (Oven)
Manufacturer : Memmert Model : UN 55
Range : N/A °C Resolution : 0.1 °C
Serial No. : B214.1879 ID No. : LAB-OV-001

**Environment :** On site calibration was carried out at the Laboratory, Pacific Laboratory Co., Ltd
Ambient Temperature : (30.0 to 32.0) °C
Relative Humidity : (50 to 55) %
Line Voltage : (220.0 to 222.0) V

**Date of Received :** 31 July 2023
**Date of Calibration :** 31 July 2023
**Date of Issue :** 05 August 2023
**Calibrated by :** Pempon Chanpu
**Calibration Method :** CAL-M4004, TLAS G-20
The temperature scale used was based on ITS-90

**Reference Standard Instruments :** This certification is traceable to the International System of Units
Standard Digital Thermometer with Thermocouple probe

| ID No. | Cert. No. | Due Date | Traceability |
|---|---|---|---|
| 400029 & 400030 | 66-400227-1 | 24 Oct 2023 | National Institute of Metrology Thailand (NIMT) |

Approved by :
( Bunjerd Masri )
Supervisor

The Uncertainties are for a confidence probability of approximately 95%

This cerificate may not be reproduced other than in full except with the prior written approval of the Calibratech Co.,Ltd.

CAL
Calibratech Co.,Ltd.
7 106-7 Moo 2, Sukhaprachasan 3 Rd., Bangpood, Pakkred, Nonthaburi 11120
Tel.(02) 964-6211 Fax.(02) 964-5155, e-mail : calibratech_cal@yahoo.com, calibratech_cal@hotmail.com

# Certificate of Calibration

**Certificate No. : 66-400422-3** 

**Result of Calibration :** Without Adjustment

**UUC Condition As-Received :** Good

**Function :** Temperature measurement

This instrument was setting air ventilation at position 0 (close)

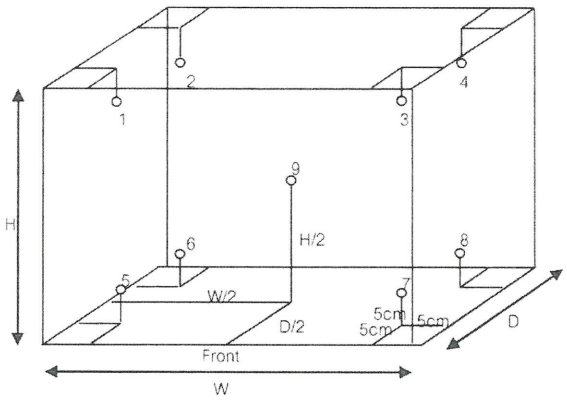


Inside of Chamber
W = 0.40 m
D = 0.33 m
H = 0.40 m
Capacity = 0.05 $m^3$

| Test Point (°C) | Setting Temperature (°C) | Indicating Temperature (°C) | Measured Temperature (°C) @ Sensor No. | | | | | | | | | Uncertainty (±°C) |
|---|---|---|---|---|---|---|---|---|---|---|---|---|
| | | | 1 | 2 | 3 | 4 | 5 | 6 | 7 | 8 | 9 | |
| 104.0 | 107.0 | 107.0 | 104.9 | 104.7 | 104.2 | 104.7 | 103.1 | 103.2 | 102.9 | 104.2 | 103.5 | 0.83 |
| 180.0 | 184.0 | 184.0 | 180.5 | 180.3 | 179.7 | 180.3 | 176.9 | 176.8 | 177.0 | 180.3 | 179.4 | 1.1 |

| Test Point (°C) | Setting Temperature (°C) | Indicating Temperature (°C) | Measured Uniformity (°C) | Measured Stability (°C) | Overall Variation (°C) |
|---|---|---|---|---|---|
| 104.0 | 107.0 | 107.0 | 1.5 | 0.3 | 2.3 |
| 180.0 | 184.0 | 184.0 | 2.8 | 0.4 | 4.3 |

Remark The uncertainty is not combine uniformity of the air chamber

This result of calibration was found accurate as shown on date and place of calibration only.

This reported uncertainty of measurement was based on a standard uncertainty multiplied by a coverage factor k = 2 , providing a level of confidence of approximately 95%

- o0o -

# ภาคผนวกที่ 6
# กฎหมายที่เกี่ยวข้อง

# ภาคผนวกที่ 6-1
# ประกาศกระทรวงทรัพยากรธรรมชาติและสิ่งแวดล้อม เรื่อง กำหนดมาตรฐานควบคุมการระบายน้ำทิ้งจากอาคารบางประเภทและบางขนาด

# ประกาศกระทรวงทรัพยากรธรรมชาติและสิ่งแวดล้อม

## เรื่อง กำหนดมาตรฐานควบคุมการระบายน้ำทิ้งจากอาคารบางประเภทและบางขนาด

---

โดยที่ได้มีการปฏิรูประบบราชการโดยให้มีการจัดตั้งกระทรวงทรัพยากรธรรมชาติและสิ่งแวดล้อมขึ้นมา และให้โอนภารกิจของกระทรวงวิทยาศาสตร์ เทคโนโลยีและสิ่งแวดล้อม ในส่วนที่เกี่ยวข้องกับพระราชบัญญัติส่งเสริมและรักษาคุณภาพสิ่งแวดล้อมแห่งชาติ พ.ศ. ๒๕๓๕ ไปเป็นของกระทรวงทรัพยากรธรรมชาติและสิ่งแวดล้อม ประกอบกับเป็นการสมควรให้คณะกรรมการควบคุมมลพิษเป็นผู้พิจารณาเห็นชอบกับวิธีการตรวจหาค่ามาตรฐานการระบายน้ำทิ้ง นอกเหนือจากวิธีการที่กำหนดไว้แทนกรมควบคุมมลพิษ จึงสมควรแก้ไขปรับปรุงประกาศกระทรวงวิทยาศาสตร์ เทคโนโลยีและสิ่งแวดล้อม เรื่อง กำหนดมาตรฐานควบคุมการระบายน้ำทิ้งจากอาคารบางประเภทและบางขนาด

อาศัยอำนาจตามความในมาตรา ๕๕ แห่งพระราชบัญญัติส่งเสริมและรักษาคุณภาพสิ่งแวดล้อมแห่งชาติ พ.ศ. ๒๕๓๕ แก้ไขโดยมาตรา ๑๑๔ แห่งพระราชกฤษฎีกาแก้ไขบทบัญญัติให้สอดคล้องกับการโอนอำนาจหน้าที่ของส่วนราชการ ให้เป็นไปตามพระราชบัญญัติปรับปรุงกระทรวง ทบวง กรม พ.ศ. ๒๕๔๕ พ.ศ. ๒๕๔๕ อันเป็นพระราชบัญญัติที่มีบทบัญญัติบางประการเกี่ยวกับการจำกัดสิทธิและเสรีภาพของบุคคล ซึ่งมาตรา ๒๙ ประกอบกับมาตรา ๓๕ มาตรา ๔๘ มาตรา ๕๐ และมาตรา ๕๑ ของรัฐธรรมนูญแห่งราชอาณาจักรไทยบัญญัติให้กระทำได้ โดยอาศัยอำนาจตามบทบัญญัติแห่งกฎหมาย รัฐมนตรีว่าการกระทรวงทรัพยากรธรรมชาติและสิ่งแวดล้อม โดยคำแนะนำของคณะกรรมการควบคุมมลพิษ และโดยความเห็นชอบของคณะกรรมการสิ่งแวดล้อมแห่งชาติ จึงออกประกาศไว้ ดังต่อไปนี้

ข้อ ๑ ให้ยกเลิกประกาศกระทรวงวิทยาศาสตร์ เทคโนโลยีและสิ่งแวดล้อม เรื่อง กำหนดมาตรฐานควบคุมการระบายน้ำทิ้งจากอาคารบางประเภทและบางขนาด ลงวันที่ ๑๐ มกราคม พ.ศ. ๒๕๓๗

ข้อ ๒ ในประกาศนี้

"อาคาร" หมายความว่า อาคารที่ก่อสร้างขึ้น ไม่ว่าจะมีลักษณะเป็นอาคารหลังเดียว หรือเป็นกลุ่มของอาคารซึ่งตั้งอยู่ภายในพื้นที่ซึ่งเป็นบริเวณเดียวกัน และไม่ว่าจะมีท่อระบายน้ำท่อเดียว หรือมีหลายท่อที่เชื่อมติดต่อกันระหว่างอาคารหรือไม่ก็ตาม ซึ่งได้แก่

(๑) อาคารชุด ตามกฎหมายว่าด้วยอาคารชุด

(๒) โรงแรม ตามกฎหมายว่าด้วยโรงแรม



(๓) หอพัก ตามกฎหมายว่าด้วยหอพัก

(๔) สถานบริการประเภทสถานอาบน้ำ นวดหรืออบตัว ซึ่งมีผู้ให้บริการแก่ลูกค้า ตามกฎหมายว่าด้วยสถานบริการ

(๕) โรงพยาบาลของทางราชการหรือสถานพยาบาล ตามกฎหมายว่าด้วยสถานพยาบาล

(๖) อาคารโรงเรียนเอกชน ตามกฎหมายว่าด้วยโรงเรียนเอกชน โรงเรียนของทางราชการ อาคารสถาบันอุดมศึกษาของเอกชน ตามกฎหมายว่าด้วยสถาบันอุดมศึกษาของเอกชนและสถาบันอุดมศึกษาของทางราชการ

(๗) อาคารที่ทำการของทางราชการ รัฐวิสาหกิจ หรือองค์การระหว่างประเทศและของเอกชน

(๘) อาคารของศูนย์การค้าหรือห้างสรรพสินค้า

(๙) ตลาด ตามกฎหมายว่าด้วยการสาธารณสุข แต่ไม่รวมถึง ท่าเทียบเรือประมง สะพานปลา หรือกิจการแพปลา

(๑๐) ภัตตาคารหรือร้านอาหาร

"น้ำทิ้ง" หมายความว่า น้ำเสียที่ผ่านระบบบำบัดน้ำเสียแล้วจนเป็นไปตามมาตรฐานควบคุมการระบายน้ำทิ้งตามที่กำหนดไว้ในประกาศนี้

ข้อ ๓ ให้แบ่งประเภทของอาคารตามข้อ ๒ ออกเป็น ๕ ประเภท คือ

(๑) อาคารประเภท ก.

(๒) อาคารประเภท ข.

(๓) อาคารประเภท ค.

(๔) อาคารประเภท ง.

(๕) อาคารประเภท จ.

ข้อ ๔ อาคารประเภท ก. หมายความถึง อาคารดังต่อไปนี้

(๑) อาคารชุดที่มีจำนวนห้องสำหรับใช้เป็นที่อยู่อาศัยรวมกันทุกชั้นของอาคาร หรือกลุ่มของอาคารตั้งแต่ ๕๐๐ ห้องนอนขึ้นไป

(๒) โรงแรมที่มีจำนวนห้องสำหรับใช้เป็นห้องพักรวมกันทุกชั้นของอาคาร หรือกลุ่มของอาคารตั้งแต่ ๒๐๐ ห้องขึ้นไป

(๓) โรงพยาบาลของทางราชการ รัฐวิสาหกิจหรือสถานพยาบาล ตามกฎหมายว่าด้วยสถานพยาบาลที่มีเตียงสำหรับผู้ป่วยไว้ค้างคืนรวมกันทุกชั้นของอาคารหรือกลุ่มของอาคารตั้งแต่ ๓๐ เตียงขึ้นไป

(๔) อาคารโรงเรียนเอกชน โรงเรียนของทางราชการ สถาบันอุดมศึกษาของเอกชน หรือสถาบันอุดมศึกษาของทางราชการที่มีพื้นที่ใช้สอยรวมกันทุกชั้นของอาคารหรือกลุ่มของอาคารตั้งแต่ ๒๕,๐๐๐ ตารางเมตรขึ้นไป

(๕) อาคารที่ทำการของทางราชการ รัฐวิสาหกิจ องค์การระหว่างประเทศ หรือของเอกชนที่มีพื้นที่ใช้สอยรวมกันทุกชั้นของอาคารหรือกลุ่มของอาคารตั้งแต่ ๕๕,๐๐๐ ตารางเมตรขึ้นไป

(๖) อาคารของศูนย์การค้าหรือห้างสรรพสินค้าที่มีพื้นที่ใช้สอยรวมกันทุกชั้นของอาคารหรือกลุ่มของอาคารตั้งแต่ ๒๕,๐๐๐ ตารางเมตรขึ้นไป

(๗) ตลาดที่มีพื้นที่ใช้สอยรวมกันทุกชั้นของอาคารหรือกลุ่มของอาคารตั้งแต่ ๒,๕๐๐ ตารางเมตรขึ้นไป

(๘) ภัตตาคารหรือร้านอาหารที่มีพื้นที่ให้บริการรวมกันทุกชั้นของอาคารหรือกลุ่มของอาคารตั้งแต่ ๒,๕๐๐ ตารางเมตรขึ้นไป

ข้อ ๕ อาคารประเภท ข. หมายความถึง อาคารดังต่อไปนี้

(๑) อาคารชุดที่มีจำนวนห้องสำหรับใช้เป็นที่อยู่อาศัยรวมกันทุกชั้นของอาคาร หรือกลุ่มของอาคารตั้งแต่ ๑๐๐ ห้องนอน แต่ไม่ถึง ๕๐๐ ห้องนอน

(๒) โรงแรมที่มีจำนวนห้องสำหรับใช้เป็นห้องพักรวมกันทุกชั้นของอาคาร หรือกลุ่มของอาคารตั้งแต่ ๖๐ ห้อง แต่ไม่ถึง ๒๐๐ ห้อง

(๓) หอพักที่มีจำนวนห้องสำหรับใช้เป็นที่อยู่อาศัยรวมกันทุกชั้นของอาคาร หรือกลุ่มของอาคารตั้งแต่ ๒๕๐ ห้องขึ้นไป

(๔) สถานบริการที่มีพื้นที่ใช้สอยรวมกันทุกชั้นของอาคาร หรือกลุ่มของอาคารตั้งแต่ ๕,๐๐๐ ตารางเมตรขึ้นไป

(๕) โรงพยาบาลของทางราชการ รัฐวิสาหกิจ หรือสถานพยาบาล ตามกฎหมายว่าด้วยสถานพยาบาลที่มีเตียงสำหรับผู้ป่วยไว้ค้างคืนรวมกันทุกชั้นของอาคารหรือกลุ่มของอาคารตั้งแต่ ๑๐ เตียง แต่ไม่ถึง ๓๐ เตียง

(๖) อาคารโรงเรียนเอกชน โรงเรียนของทางราชการ สถาบันอุดมศึกษาของเอกชน หรือสถาบันอุดมศึกษาของทางราชการที่มีพื้นที่ใช้สอยรวมกันทุกชั้นของอาคารหรือกลุ่มของอาคารตั้งแต่ ๕,๐๐๐ ตารางเมตร แต่ไม่ถึง ๒๕,๐๐๐ ตารางเมตร



(๗) อาคารที่ทำการของทางราชการ รัฐวิสาหกิจ องค์การระหว่างประเทศ หรือของเอกชนที่มีพื้นที่ใช้สอยรวมกันทุกชั้นของอาคารหรือกลุ่มของอาคารตั้งแต่ ๑๐,๐๐๐ ตารางเมตร แต่ไม่ถึง ๕๕,๐๐๐ ตารางเมตร

(๘) อาคารของศูนย์การค้าหรือห้างสรรพสินค้าที่มีพื้นที่ใช้สอยรวมกันทุกชั้นของอาคารหรือกลุ่มของอาคารตั้งแต่ ๕,๐๐๐ ตารางเมตร แต่ไม่ถึง ๒๕,๐๐๐ ตารางเมตร

(๙) ตลาดที่มีพื้นที่ใช้สอยรวมกันทุกชั้นของอาคารหรือกลุ่มของอาคารตั้งแต่ ๑,๕๐๐ ตารางเมตร แต่ไม่ถึง ๒,๕๐๐ ตารางเมตร

(๑๐) ภัตตาคารหรือร้านอาหารที่มีพื้นที่ให้บริการรวมกันทุกชั้นของอาคารหรือกลุ่มของอาคารตั้งแต่ ๕๐๐ ตารางเมตร แต่ไม่ถึง ๒,๕๐๐ ตารางเมตร

ข้อ ๖ อาคารประเภท ค. หมายความถึง อาคารดังต่อไปนี้

(๑) อาคารชุดที่มีจำนวนห้องสำหรับใช้เป็นที่อยู่อาศัยรวมกันทุกชั้นของอาคาร หรือกลุ่มของอาคารไม่ถึง ๑๐๐ ห้องนอน

(๒) โรงแรมที่มีจำนวนห้องสำหรับใช้เป็นห้องพักรวมกันทุกชั้นของอาคาร หรือกลุ่มของอาคารไม่ถึง ๖๐ ห้อง

(๓) หอพักที่มีจำนวนห้องสำหรับใช้เป็นที่อยู่อาศัยรวมกันทุกชั้นของอาคาร หรือกลุ่มของอาคารตั้งแต่ ๕๐ ห้อง แต่ไม่ถึง ๒๕๐ ห้อง

(๔) สถานบริการที่มีพื้นที่ใช้สอยรวมกันทุกชั้นของอาคาร หรือกลุ่มของอาคารตั้งแต่ ๑,๐๐๐ ตารางเมตร แต่ไม่ถึง ๕,๐๐๐ ตารางเมตร

(๕) อาคารที่ทำการของทางราชการ รัฐวิสาหกิจ องค์การระหว่างประเทศ หรือของเอกชนที่มีพื้นที่ใช้สอยรวมกันทุกชั้นของอาคารหรือกลุ่มของอาคารตั้งแต่ ๕,๐๐๐ ตารางเมตร แต่ไม่ถึง ๑๐,๐๐๐ ตารางเมตร

(๖) ตลาดที่มีพื้นที่ใช้สอยรวมกันทุกชั้นของอาคารหรือกลุ่มของอาคารตั้งแต่ ๑,๐๐๐ ตารางเมตร แต่ไม่ถึง ๑,๕๐๐ ตารางเมตร

(๗) ภัตตาคารหรือร้านอาหารที่มีพื้นที่ให้บริการรวมกันทุกชั้นของอาคาร หรือกลุ่มของอาคารตั้งแต่ ๒๕๐ ตารางเมตร แต่ไม่ถึง ๕๐๐ ตารางเมตร

ข้อ ๗ อาคารประเภท ง. หมายความถึง อาคารดังต่อไปนี้

(๑) หอพักที่มีจำนวนห้องสำหรับใช้เป็นที่อยู่อาศัยรวมกันทุกชั้นของอาคาร หรือกลุ่มของอาคารตั้งแต่ ๑๐ ห้อง แต่ไม่ถึง ๕๐ ห้อง

(๒) ตลาดที่มีพื้นที่ใช้สอยรวมกันทุกชั้นของอาคาร หรือกลุ่มของอาคารตั้งแต่ ๕๐๐ ตารางเมตร แต่ไม่ถึง ๑,๐๐๐ ตารางเมตร

(๓) ภัตตาคารหรือร้านอาหารที่มีพื้นที่ให้บริการรวมกันทุกชั้นของอาคาร หรือกลุ่มของอาคารตั้งแต่ ๑๐๐ ตารางเมตร แต่ไม่ถึง ๒๕๐ ตารางเมตร

ข้อ ๘ อาคารประเภท จ. หมายความถึง ภัตตาคารหรือร้านอาหารที่มีพื้นที่ให้บริการรวมกันทุกชั้นไม่ถึง ๑๐๐ ตารางเมตร

ข้อ ๙ มาตรฐานควบคุมการระบายน้ำทิ้งจากอาคาร ประเภท ก. ต้องมีค่าดังต่อไปนี้

(๑) ความเป็นกรดและด่าง (PH) ต้องมีค่าระหว่าง ๕-๙

(๒) บีโอดี (BOD) ต้องมีค่าไม่เกิน ๒๐ มิลลิกรัมต่อลิตร

(๓) สารแขวนลอย (Suspended Solids) ต้องมีค่าไม่เกิน ๓๐ มิลลิกรัมต่อลิตร

(๔) ซัลไฟด์ (Sulfide) ต้องมีค่าไม่เกิน ๑.๐ มิลลิกรัมต่อลิตร

(๕) สารที่ละลายได้ทั้งหมด (Total Dissolved Solids) ต้องมีค่าเพิ่มขึ้นจากปริมาณสารละลายในน้ำใช้ตามปกติไม่เกิน ๕๐๐ มิลลิกรัมต่อลิตร

(๖) ตะกอนหนัก (Settleable Solids) ต้องมีค่าไม่เกิน ๐.๕ มิลลิลิตรต่อลิตร

(๗) น้ำมันและไขมัน (Fat Oil and Grease) ต้องมีค่าไม่เกิน ๒๐ มิลลิกรัมต่อลิตร

(๘) ทีเคเอ็น (TKN) ต้องมีค่าไม่เกิน ๓๕ มิลลิกรัมต่อลิตร

ข้อ ๑๐ มาตรฐานควบคุมการระบายน้ำทิ้งจากอาคาร ประเภท ข. ต้องเป็นไปตามข้อ ๙ เว้นแต่

(๑) บีโอดี ต้องมีค่าไม่เกิน ๓๐ มิลลิกรัมต่อลิตร

(๒) สารแขวนลอย ต้องมีค่าไม่เกิน ๔๐ มิลลิกรัมต่อลิตร

ข้อ ๑๑ มาตรฐานควบคุมการระบายน้ำทิ้งจากอาคาร ประเภท ค. ต้องเป็นไปตามข้อ ๙ เว้นแต่

(๑) บีโอดี ต้องมีค่าไม่เกิน ๔๐ มิลลิกรัมต่อลิตร

(๒) สารแขวนลอย ต้องมีค่าไม่เกิน ๕๐ มิลลิกรัมต่อลิตร



(๓) ซัลไฟด์ ต้องมีค่าไม่เกิน ๓.๐ มิลลิกรัมต่อลิตร

(๔) ค่าทีเคเอ็น ต้องมีค่าไม่เกิน ๔๐ มิลลิกรัมต่อลิตร

ข้อ ๑๒ มาตรฐานควบคุมการระบายน้ำทิ้งจากอาคาร ประเภท ง. ต้องเป็นไปตามข้อ ๙ เว้นแต่

(๑) บีโอดี ต้องมีค่าไม่เกิน ๕๐ มิลลิกรัมต่อลิตร

(๒) สารแขวนลอย ต้องมีค่าไม่เกิน ๕๐ มิลลิกรัมต่อลิตร

(๓) ซัลไฟด์ ต้องมีค่าไม่เกิน ๔.๐ มิลลิกรัมต่อลิตร

(๔) ค่าทีเคเอ็น ต้องมีค่าไม่เกิน ๔๐ มิลลิกรัมต่อลิตร

ข้อ ๑๓ มาตรฐานควบคุมการระบายน้ำทิ้งจากอาคาร ประเภท จ. ต้องมีค่าดังต่อไปนี้

(๑) ความเป็นกรดและด่างต้องมีค่าระหว่าง ๕-๙

(๒) บีโอดี ต้องมีค่าไม่เกิน ๒๐๐ มิลลิกรัมต่อลิตร

(๓) สารแขวนลอย ต้องมีค่าไม่เกิน ๖๐ มิลลิกรัมต่อลิตร

(๔) น้ำมันและไขมัน ต้องมีค่าไม่เกิน ๑๐๐ มิลลิกรัมต่อลิตร

ข้อ ๑๔ การตรวจสอบมาตรฐานการระบายน้ำทิ้งจากอาคาร ให้ใช้วิธีการดังต่อไปนี้

(๑) การตรวจสอบค่าความเป็นกรดและด่างให้กระทำโดยใช้เครื่องวัดความเป็นกรดและด่างของน้ำ (PH Meter)

(๒) การตรวจสอบค่าบีโอดีให้กระทำโดยใช้วิธีการอะไซด์โมดิฟิเคชั่น (Azide Modification) ที่อุณหภูมิ ๒๐ องศาเซลเซียส เป็นเวลา ๕ วัน ติดต่อกันหรือวิธีการอื่นที่คณะกรรมการควบคุมมลพิษให้ความเห็นชอบ

(๓) การตรวจสอบค่าสารแขวนลอยให้กระทำโดยใช้วิธีการกรองผ่านกระดาษกรองใยแก้ว (Glass Fibre Filter Disc)

(๔) การตรวจสอบค่าซัลไฟด์ให้กระทำโดยใช้วิธีการไตเตรท (Titrate)

(๕) การตรวจสอบค่าสารที่ละลายได้ทั้งหมดให้กระทำโดยใช้วิธีการระเหยแห้งระหว่างอุณหภูมิ ๑๐๓ องศาเซลเซียส ถึงอุณหภูมิ ๑๐๕ องศาเซลเซียส ในเวลา ๑ ชั่วโมง

(๖) การตรวจสอบค่าตะกอนหนักให้กระทำโดยใช้วิธีการกรวยอิมฮอฟฟ์ (Imhoff cone) ขนาดบรรจุ ๑,๐๐๐ ลูกบาศก์เซนติเมตร ในเวลา ๑ ชั่วโมง

(๗) การตรวจสอบค่าน้ำมันและไขมันให้กระทำโดยใช้วิธีการสกัดด้วยตัวทำละลาย แล้วแยกหาน้ำหนักของน้ำมันและไขมัน

(๘) การตรวจสอบค่าทีเคเอ็นให้กระทำโดยใช้วิธีการเจลดาห์ล (Kjeldahl)

ข้อ ๑๕ การคิดคำนวณพื้นที่ใช้สอย จำนวนอาคารและจำนวนห้องของอาคาร หรือกลุ่มของอาคาร ให้เป็นไปตามวิธีการที่คณะกรรมการควบคุมมลพิษกำหนด โดยประกาศในราชกิจจานุเบกษา

ข้อ ๑๖ วิธีการเก็บตัวอย่างน้ำ ความถี่ และระยะเวลาในการเก็บตัวอย่างน้ำ ให้เป็นไปตามที่คณะกรรมการควบคุมมลพิษกำหนด โดยประกาศในราชกิจจานุเบกษา

ข้อ ๑๗ ประกาศนี้ให้ใช้บังคับตั้งแต่วันถัดจากวันประกาศในราชกิจจานุเบกษาเป็นต้นไป

ประกาศ ณ วันที่ ๗ พฤศจิกายน พ.ศ. ๒๕๔๘

ยงยุทธ ติยะไพรัช

รัฐมนตรีว่าการกระทรวงทรัพยากรธรรมชาติและสิ่งแวดล้อม

# ภาคผนวกที่ 6-2
# คำแนะนำของคณะกรรมการสาธารณสุข ฉบับที่ 1/2550
# เรื่อง การควบคุมการประกอบกิจการสระว่ายน้ำ หรือกิจการอื่นๆ ในทำนองเดียวกัน

**คำแนะนำของคณะกรรมการสาธารณสุข**

**ฉบับที่ 1 / 2550**

**เรื่อง การควบคุมการประกอบกิจการสระว่ายน้ำ หรือกิจการอื่นๆ ในทำนองเดียวกัน**

**********

การประกอบกิจการสระว่ายน้ำ หรือกิจการอื่นๆ ในทำนองเดียวกัน เป็นกิจการที่ถูกควบคุมในลักษณะที่เป็นกิจการที่เป็นอันตรายต่อสุขภาพ ตามมาตรา 31 แห่งพระราชบัญญัติการสาธารณสุข พ.ศ. 2535 ซึ่งการประกอบกิจการนี้เป็นแหล่งที่ผู้ใช้บริการเข้ามาชุมนุมอยู่รวมกันในสระว่ายน้ำ สวนน้ำ สวนสนุกที่มีลักษณะเช่นเดียวกับสระว่ายน้ำ อันอาจก่อให้เกิดผลกระทบต่อสุขภาพของประชาชน เนื่องจากมีการก่อสร้างสระว่ายน้ำ หรือกิจการอื่นๆ ในทำนองเดียวกันเพิ่มมากขึ้น ทั้งสโมสร สมาคม สถานศึกษา สวนสนุก และชุมชนในท้องถิ่นทั่วไป ซึ่งถ้าสระว่ายน้ำเหล่านี้ขาดการดูแลและบำรุงรักษาตามหลักสุขาภิบาล การอนามัยสิ่งแวดล้อม การดูแลคุณภาพน้ำ รวมทั้งมาตรการด้านความปลอดภัยอย่างถูกต้อง สระว่ายน้ำอาจกลายเป็นแหล่งแพร่เชื้อโรคต่างๆ ได้ เช่น โรคเยื่อตาอักเสบ หูอักเสบ โรคผิวหนัง โรคระบบทางเดินหายใจ โรคระบบทางเดินอาหาร รวมทั้งโรคไม่ติดเชื้อต่างๆ อันมีผลมาจากการใช้สารเคมี เช่น อาการผิวหนังเนื่องจากแพ้สารเคมี อาการเจ็บคอ ไอ แน่นหน้าอก อาการคลื่นไส้อาเจียน เนื่องจากแพ้สารเคมี นอกจากนั้นยังรวมถึงอุบัติเหตุต่างๆ ด้วย

อาศัยอำนาจตามความในมาตรา 10(3) แห่งพระราชบัญญัติการสาธารณสุข พ.ศ. 2535คณะกรรมการสาธารณสุขจึงได้มีมติในคราวการประชุมครั้งที่ 43-3/2549 เมื่อวันที่ 27 มิถุนายน 2549 เห็นชอบให้ออกคำแนะนำแก่ราชการส่วนท้องถิ่นในการออกข้อกำหนดท้องถิ่นเกี่ยวกับหลักเกณฑ์ในการควบคุมกำกับดูแลการประกอบกิจการสระว่ายน้ำหรือกิจการอื่นในทำนองเดียวกัน ดังต่อไปนี้

ข้อ 1 กรณีที่ในเขตราชการส่วนท้องถิ่นใด มีการประกอบกิจการสระว่ายน้ำและกิจการอื่นในทำนองเดียวกัน ราชการส่วนท้องถิ่นนั้นอาจออกข้อกำหนดของท้องถิ่นกำหนดให้กิจการดังกล่าว เป็นกิจการที่ต้องควบคุมในท้องถิ่นนั้นได้ ตามมาตรา 32 (1) แห่งพระราชบัญญัติการสาธารณสุข พ.ศ. 2535



ข้อ 2 เพื่อประโยชน์ในการควบคุมหรือกำกับดูแลสถานประกอบกิจการสระว่ายน้ำหรือกิจการอื่นๆ ในทำนองเดียวกัน ราชการส่วนท้องถิ่นอาจพิจารณาออกข้อกำหนดของท้องถิ่น กำหนดหลักเกณฑ์ และเงื่อนไขทั่วไป ให้ผู้ดำเนินกิจการปฏิบัติเกี่ยวกับสภาพหรือสุขลักษณะของสถานที่ที่ใช้ในการประกอบกิจการ และมาตรการป้องกันอันตรายต่อสุขภาพ ตามมาตรา 32(2) แห่งพระราชบัญญัติการสาธารณสุข พ.ศ. 2535 ตามหลักเกณฑ์ด้านสุขลักษณะในการควบคุมการประกอบกิจการสระว่ายน้ำ หรือกิจการอื่นๆ ในทำนองเดียวกันที่แนบมาพร้อมนี้

ข้อ 3 กรณีที่ราชการส่วนท้องถิ่นใดออกข้อกำหนดของท้องถิ่นว่าด้วยการประกอบกิจการสระว่ายน้ำ หรือกิจการอื่นๆ ในทำนองเดียวกัน ควรจัดให้มีการประชาสัมพันธ์ และประชุมชี้แจงข้อกำหนดของท้องถิ่นดังกล่าวเพื่อให้ผู้ประกอบกิจการได้ทราบโดยทั่วกันด้วย ทั้งนี้เพื่อประโยชน์ในการบังคับใช้ต่อไป

ให้ไว้ ณ วันที่ 20 มกราคม 2550

(นายปราชญ์ บุณยวงศ์วิโรจน์)
ปลัดกระทรวงสาธารณสุข

## หลักเกณฑ์ด้านสุขลักษณะ
## ในการควบคุมการประกอบกิจการสระว่ายน้ำ หรือกิจการอื่นๆในทำนองเดียวกัน

**********

คำแนะนำนี้ให้ใช้กับกิจการสระว่ายน้ำที่เป็นบริการสาธารณะ(Public swimming pool) เช่น กิจการสระว่ายน้ำที่ให้บริการแก่ประชาชนโดยทั่วไป ซึ่งรวมถึงสระว่ายน้ำที่เป็นสวนน้ำ สวนสนุก ที่มีลักษณะเช่นเดียวกับสระว่ายน้ำที่ให้บริการในลักษณะเพื่อการค้า และสระว่ายน้ำที่เปิดให้บริการสาธารณะที่มิใช่การค้าแต่เพื่อสวัสดิการ เช่น สระว่ายน้ำที่ราชการส่วนท้องถิ่นจัดไว้เพื่อสาธารณะประโยชน์ รวมทั้ง สระว่ายน้ำที่เป็นของสโมสรของโรงงานที่บริการเฉพาะพนักงาน หรือหน่วยงานองค์กรที่บริการในกลุ่มเฉพาะ ยกเว้นสระว่ายน้ำส่วนบุคคลหรือที่มิได้ให้บริการแก่สาธารณะ

**1. สถานที่ตั้ง**

1.1 สถานที่ตั้ง ควรห่างจากแหล่งซึ่งอาจทำให้เกิดการปนเปื้อนน้ำในสระว่ายน้ำ เช่น สถานที่เลี้ยงสัตว์ สถานที่ทิ้งหรือรวบรวมมูลฝอย เป็นต้น

1.2 ควรมีรั้วหรือกำแพงเพื่อสุขอนามัยและความปลอดภัยของผู้ใช้บริการ และเพื่อป้องกันไม่ให้บุคคลภายนอกที่ไม่ได้รับอนุญาตไปใช้สระว่ายน้ำ ในช่วงที่ไม่เปิดให้บริการ รวมทั้งป้องกันสัตว์เข้ามาในบริเวณสระว่ายน้ำ

1.3 สถานที่ตั้งและบริเวณของสระว่ายน้ำ รวมทั้งระบบสาธารณูปโภคต้องอยู่ในที่น้ำท่วมไม่ถึง พื้นดินแข็งแรงไม่ทรุดง่าย อยู่ในบริเวณที่มีไฟฟ้า และน้ำประปาเพียงพอ มีทางเข้าออกสะดวก

**2. สระว่ายน้ำและอาคารประกอบ**

2.1 โครงสร้างสระว่ายน้ำ ควรสร้างด้วยคอนกรีตเสริมเหล็ก หรือวัสดุที่มีความมั่นคงแข็งแรง น้ำซึมไม่ได้ ผนังเรียบ อยู่ในสภาพดี และทำความสะอาดง่าย

2.2 ต้องมีรางระบายน้ำล้นมีฝาปิดรอบสระว่ายน้ำ มีความกว้าง 30-40 เซนติเมตร ไม่เป็นสนิม แข็งแรง ทำความสะอาดง่าย อยู่ในสภาพดี และไม่มีน้ำล้นออกจากราง

2.3 ต้องมีอุปกรณ์ เครื่องมือสำหรับใช้ทำความสะอาดสระว่ายน้ำ ได้แก่ เครื่องดูดตะกอน แปรงขัดสระชนิดลวดทองเหลืองและพลาสติก รวมทั้งตะแกรงช้อนวัสดุแขวนลอย

2.4 ต้องมีที่ว่างสำหรับใช้เป็นทางเดินรอบสระว่ายน้ำ มีความกว้างไม่น้อยกว่า 1.20 เมตร ไม่ลื่น ไม่มีน้ำขัง ทำความสะอาดง่าย

2.5 กรณีที่สระว่ายน้ำใดมีการใช้ระบบการไหลเวียนน้ำเป็นแบบระบบสกิมเมอร์ ควรต้องมีข้อกำหนดเกี่ยวกับการป้องกันอันตรายจากระบบนี้ด้วย



2.6 ความลึกของน้ำ มีป้ายบอกความลึกหรือเลขบอกระดับความลึกที่สามารถมองเห็นได้ชัดเจน ในกรณีที่สระว่ายน้ำนั้นมีความลึกตั้งแต่ 1.5 เมตรขึ้นไป โดยมีตัวเลขแสดงความลึกเป็นระยะๆ อย่างน้อย 3 ระยะ

2.7 ต้องจัดให้มีแสงสว่างเพียงพอทั่วบริเวณสระว่ายน้ำ เพื่อให้มองเห็นได้ชัดเจน ในกรณีที่มีการเปิดใช้สระในเวลากลางคืน

2.8 อาคารประกอบทำด้วยวัสดุมั่นคงแข็งแรง พื้นเรียบ ไม่ลื่นไม่ดูดซึมน้ำ ทำความสะอาดง่าย พื้นลาดเอียงเล็กน้อยเพื่อการระบายน้ำที่ดี

2.9 พื้น ควรทำด้วยวัสดุแข็งแรง เรียบ ไม่ดูดซึมน้ำ ทำความสะอาดง่าย ไม่ลื่น อยู่ในสภาพดี

2.10 จัดให้มีห้องเปลี่ยนเสื้อผ้า ตู้เก็บสิ่งของ ที่วางหรือเก็บรองเท้า สำหรับผู้ใช้บริการในบริเวณทางเข้าสระว่ายน้ำ และมีจำนวนเพียงพอ

2.11 จัดให้มีอ่างล้างมือ บริเวณล้างตัวก่อนลงสระ และที่ล้างเท้า ทางเข้าบริเวณสระว่ายน้ำ และเติมคลอรีนลงในที่ล้างเท้าเพื่อป้องกันการติดเชื้อ

2.12 มีการรักษาความสะอาดรอบอาคารประกอบและพื้นที่โดยรอบอย่างสม่ำเสมอ

2.13 ดูแลมิให้มีการนำสัตว์ทุกชนิดเข้าไปในบริเวณสระว่ายน้ำ หรืออาคารประกอบ

**3. ข้อปฏิบัติสำหรับผู้ประกอบกิจการ**

3.1 จัดให้มีผู้ควบคุมดูแล ซึ่งผ่านการฝึกอบรมการดูแลคุณภาพน้ำในสระว่ายน้ำตามหลักสุขาภิบาลสิ่งแวดล้อม เพื่อให้มีความรู้เกี่ยวกับการควบคุมคุณภาพน้ำ และการดูแลรักษาสระว่ายน้ำ

3.2. ต้องมีเจ้าหน้าที่ความปลอดภัยประจำสระ (Life guard) อย่างน้อย 1 คน ต่อผู้ใช้บริการไม่เกิน 100 คน กรณีที่เกิน 100 คน เศษของ 100 คน ให้คิดเป็น 100 คน และต้องเป็นผู้ที่มีความชำนาญในการว่ายน้ำและผ่านการอบรมการช่วยชีวิตคนจมน้ำ สามารถให้การปฐมพยาบาลได้ โดยต้องอยู่ประจำสระว่ายน้ำตลอดเวลาที่เปิดบริการ

3.3 ต้องมีการจัดการและควบคุมคุณภาพน้ำให้อยู่ในเกณฑ์มาตรฐาน ดังนี้

| | |
|---|---|
| 3.3.1 ค่าความเป็นกรด-ด่าง (pH ) | 7.2 – 8.4 |
| 3.3.2 คลอรีนอิสระ (Free chlorine) | 0.6– 1.0 ส่วนในล้านส่วน |
| 3.3.3 คลอรีนที่รวมกับสารอื่น (Combined chlorine) | 0.5 -1.0 ส่วนในล้านส่วน |
| 3.3.4 ค่าความเป็นด่าง (Alkalinity) | 80 – 100 ส่วนในล้านส่วน |
| 3.3.5 ความกระด้าง (Calcium hardness) | 250 -600 ส่วนในล้านส่วน |
| 3.3.6 กรดไซยานูริก (Cyanuric acid) | 30-60 ส่วนในล้านส่วน |
| 3.3.7 คลอไรด์ (Chloride) | ไม่เกิน 600 ส่วนในล้านส่วน |

3.3.8 แอมโมเนีย (Ammonia) ไม่เกิน 20 ส่วนในล้านส่วน

3.3.9 ไนเตรท (Nitrate) ไม่เกิน 50 ส่วนในล้านส่วน

3.3.10 โคลิฟอร์มทั้งหมด (Total Coliform Bacteria) น้อยกว่า 10 ต่อน้ำ 100 มิลลิลิตร โดยวิธีเอ็มพีเอ็น(Most Probable Numbers)ในอัตราส่วน 100 มิลลิลิตร

3.3.11 ตรวจไม่พบฟีคอลโคลิฟอร์ม (Fecal coliform)

3.3.12 ตรวจไม่พบจุลินทรีย์หรือตัวบ่งชี้จุลินทรีย์ที่ทำให้เกิดโรค (ได้แก่*Escherichia coli Staphylococcus aureus Pseudomonas aeruginosa*)

3.4 จัดให้มีการเก็บตัวอย่างเพื่อตรวจวิเคราะห์คุณภาพน้ำ ตามเกณฑ์มาตรฐานดังนี้

3.4.1 การเก็บตัวอย่างต้องทำอย่างน้อย 2 จุด โดยเก็บจากส่วนลึกและส่วนตื้น ขณะที่มีผู้ใช้สระว่ายน้ำมากที่สุด

3.4.2 ตรวจวิเคราะห์ปริมาณคลอรีนอิสระคงเหลือ และค่าความเป็นกรด-ด่าง อย่างน้อยวันละ 2 ครั้ง ก่อนเปิดและหลังปิดบริการ หากมีผู้ใช้บริการเป็นจำนวนมาก หรือเป็นวันที่มีแสงแดดจัดควรตรวจสอบปริมาณคลอรีน และค่าความเป็นกรด-ด่างในระหว่างวันด้วย กรณีใช้คลอรีนชนิดกรดไตรคลอโรไอโซไซยานูริค ต้องตรวจหาค่ากรดไซยานูริคด้วย

3.4.3 ตรวจวิเคราะห์ปริมาณโคลิฟอร์มทั้งหมด (Total Coliform Bacteria) และฟีคอลโคลิฟอร์ม (Fecal coliform) อย่างน้อยเดือนละ 1 ครั้ง

3.4.4 ตรวจวิเคราะห์คุณภาพน้ำทางเคมี และชีวภาพ ตามเกณฑ์มาตรฐานตามที่กำหนดในข้อ 3.3 ครบทุกข้อมูล อย่างน้อยปีละ 1 ครั้ง เพื่อประกอบการพิจารณาขอหรือต่อใบอนุญาต

3.5 จัดหาเครื่องมือสำหรับตรวจวิเคราะห์คุณภาพน้ำไว้ประจำ รวมทั้งบันทึกผลการตรวจวิเคราะห์ และข้อมูลอื่นที่จำเป็น ดังนี้

3.5.1 เครื่องมือที่ใช้ตรวจวิเคราะห์ปริมาณคลอรีน ต้องสามารถตรวจวิเคราะห์ได้ในช่วง 0.2 – 2 ส่วนในล้านส่วน

3.5.2 เครื่องมือที่ใช้ตรวจวิเคราะห์ค่าความเป็นกรด-ด่าง ต้องสามารถตรวจวัดได้อย่างน้อยช่วง 3-9 และสามารถอ่านค่าได้ช่วงละ 1

3.5.3 มีการบันทึกข้อมูลจำนวนผู้ใช้สระว่ายน้ำในแต่ละวัน แยกเพศและอายุ ระยะเวลาที่ใช้สระว่ายน้ำ

3.6 ต้องจัดให้มีป้ายแสดงข้อปฏิบัติสำหรับผู้ใช้บริการติดไว้ในบริเวณสระว่ายน้ำ ให้มองเห็นชัดเจน และควรมีข้อความอย่างน้อยดังนี้

3.6.1 ต้องสวมชุดว่ายน้ำที่สะอาด

3.6.2 ต้องชำระล้างร่างกายก่อนลงสระทุกครั้ง



3.6.3 ผู้ที่เป็นโรคตาแดง โรคผิวหนัง เป็นหวัด หูน้ำหนวก หรือโรคติดต่ออื่นๆ ห้ามลงเล่นในสระว่ายน้ำ

3.6.4 ห้ามนำสัตว์เลี้ยงเข้ามาในบริเวณสระว่ายน้ำ

3.6.5 ห้ามปัสสาวะ บ้วนน้ำลาย หรือสั่งน้ำมูกลงในน้ำ

3.6.6 ห้ามทำสระว่ายน้ำสกปรก

3.6.7 จำนวนผู้ใช้บริการมากที่สุด ที่สระว่ายน้ำสามารถรองรับได้

3.6.8 วิธีการปฐมพยาบาลช่วยคนจมน้ำ

3.7 ต้องดูแลบำรุงรักษาเครื่องกรองน้ำตามระยะเวลาที่สมควรเพื่อให้ทำงานได้เต็มประสิทธิภาพ

**4. การจัดการเกี่ยวกับสารเคมี**

4.1 สถานที่เก็บสารเคมี ต้องมีป้ายระบุว่า "สถานที่เก็บสารเคมีอันตราย" และ "ห้ามเข้า" มีการระบายอากาศดี และมีการป้องกันน้ำซึมเข้าภาชนะบรรจุสารเคมี และมีการจัดเก็บสารเคมีเป็นไปตามกฎหมายที่เกี่ยวข้อง

4.2 สารเคมีที่ใช้ต้องมีฉลากระบุชื่อสารเคมี ส่วนผสม หรือส่วนประกอบที่เป็นอันตราย วิธีการใช้และวิธีการปฐมพยาบาลในกรณีฉุกเฉิน หรือตามที่กฎหมายอื่นกำหนด

4.3 ในการใช้สารเคมีต้องปฏิบัติตามที่ระบุไว้ในฉลาก และไม่นำสารเคมีหมดอายุมาใช้ ในกรณีที่ไม่มีระบบการเติมสารเคมีแบบอัตโนมัติให้เติมสารเคมีลงในสระว่ายน้ำในขณะที่ปิดบริการแล้ว

4.4 สถานที่ทำงานที่เกี่ยวข้องกับการใช้สารเคมี ต้องมีแสงสว่างเพียงพอ เพื่อป้องกันการเกิดอุบัติเหตุอันเนื่องจากพนักงานไม่สามารถมองเห็นสิ่งต่าง ๆ ได้อย่างชัดเจน ค่ามาตรฐานแสงสว่างในบริเวณต่างๆ ควรเป็นดังนี้

- ห้องสูบจ่ายสารเคมีไม่น้อยกว่า 100 ลักซ์
- ห้องเครื่องกรองน้ำไม่น้อยกว่า 50 ลักซ์
- ห้องหรือสถานที่เก็บสารเคมีไม่น้อยกว่า 50 ลักซ์

4.5 ต้องมีมาตรการในการป้องกันการสัมผัสสารเคมีของคนงาน เช่น กำหนดขั้นตอนการทำงานที่ปลอดภัย จัดหาอุปกรณ์ป้องกันอันตรายส่วนบุคคลที่เหมาะสมให้คนงาน รวมทั้งประเมินการสัมผัสสารเคมีอันตรายของคนงานที่ทำหน้าที่เติมสารเคมี และมีผลไว้ให้เจ้าหน้าที่ตรวจสอบอย่างน้อยปีละหนึ่งครั้ง

4.6 ในขณะทำงานกับสารเคมี ให้ผู้ปฏิบัติงานสวมอุปกรณ์ป้องกันอันตรายส่วนบุคคลที่เหมาะสม เช่น สวมหน้ากาก และสวมถุงมือในขณะปฏิบัติเกี่ยวกับสารเคมี เป็นต้น

4.7 ห้ามสูบบุหรี่ ดื่มน้ำหรือรับประทานอาหารในห้องจัดเก็บสารเคมี

4.8 ดูแลความสะอาดอย่างสม่ำเสมอ หากสารเคมีหกรั่วไหล ต้องทำความสะอาดทันที

**5. การจัดการสิ่งปฏิกูล น้ำเสีย และมูลฝอย**

5.1. จัดให้มีห้องน้ำ ห้องส้วม และการบำบัดสิ่งปฏิกูลดังนี้

5.1.1 มีห้องน้ำ ห้องส้วมแยกจากกัน โดยมีแบบและจำนวนตามที่กำหนดในกฎหมายว่าด้วยการควบคุมอาคารและกฎหมายอื่นที่เกี่ยวข้อง

5.1.2 ลักษณะของห้องส้วม การบำบัด และการกำจัดสิ่งปฏิกูลต้องถูกต้องตามหลักสุขาภิบาล

5.1.3 ต้องดูแลรักษาความสะอาดของห้องน้ำและห้องส้วมเป็นประจำทุกวันที่เปิดให้บริการ

5.1.4 ภายในห้องน้ำควรมีวัสดุอุปกรณ์ตามความจำเป็นและเหมาะสม

5.2 มีการบำบัดน้ำเสียให้มีคุณภาพได้มาตรฐานก่อนระบายสู่ท่อระบายน้ำสาธารณะ ซึ่งส่วนประกอบของระบบการจัดการน้ำเสีย ประกอบด้วย

5.2.1 ตะแกรงดักมูลฝอย สำหรับดักเศษมูลฝอยจากน้ำเสีย

5.2.2 ระบบรวบรวมน้ำเสีย น้ำจากส่วนต่างๆของอาคารไหลมารวมกันที่ถังรวบรวมน้ำเพื่อรอการบำบัด น้ำที่ล้นออกจากบ่อรวบรวมนี้จะไหลเข้าสู่บ่อบำบัด

5.2.4 ระบบบำบัดน้ำเสียต้องมีวิธีการบำบัดน้ำเสียที่เหมาะสม ไม่ก่อให้เกิดเหตุเดือดร้อนรำคาญและเป็นอันตรายต่อสุขภาพของชุมชน

5.2.5 รางระบายน้ำทิ้ง รางหรือท่อสำหรับระบายน้ำทิ้ง ควรมีตะแกรงวางปิดรางเพื่อกรองเศษผงต่างๆ และป้องกันหนู นอกจากนี้ทางเปิดของท่อระบายน้ำออกสู่ท่อสาธารณะควรมีตะแกรงปิดเพื่อป้องกันหนูด้วย

5.3 จัดให้มีการจัดการมูลฝอยดังนี้

5.3.1 ควรมีการคัดแยกมูลฝอยและมีภาชนะรองรับมูลฝอยแยกตามประเภท

5.3.2 มีภาชนะรองรับมูลฝอยที่เพียงพอตามหลักสุขาภิบาล

5.3.3 ล้างทำความสะอาดภาชนะรองรับมูลฝอยและบริเวณที่วางภาชนะอยู่เสมอ

5.3.4 รวบรวมมูลฝอยจากภาชนะรองรับมูลฝอยไปยังที่พักมูลฝอยรวม หรือนำไปกำจัดทุกวัน โดยเฉพาะมูลฝอยที่เน่าเสียได้ง่าย

5.3.5 กำจัดมูลฝอยด้วยวิธีที่ถูกต้องตามหลักสุขาภิบาล และเป็นไปตามข้อกำหนดท้องถิ่น

5.3.6 ดูแลมิให้เกิดการทิ้งมูลฝอยเกลื่อนกลาดภายในสถานประกอบกิจการและบริเวณโดยรอบ



**6. การสุขาภิบาลอาหารและน้ำดื่ม**

6.1 ในกรณีมีการจำหน่ายอาหาร ต้องปฏิบัติตามหลักสุขาภิบาลอาหาร และตามข้อกำหนดของท้องถิ่น

6.2 ต้องมีน้ำดื่มที่ได้คุณภาพตามมาตรฐานน้ำดื่มไว้บริการอย่างเพียงพอ

6.3 ลักษณะการนำน้ำมาดื่ม ต้องไม่ก่อให้เกิดความสกปรกหรือการปนเปื้อน เช่น ใช้ระบบน้ำกด ใช้แก้วส่วนตัว ใช้แก้วกระดาษที่ใช้ครั้งเดียวแล้วทิ้ง และใช้แก้วส่วนกลางที่ใช้ดื่มเพียงครั้งเดียว แล้วนำไปล้างทำความสะอาดก่อนนำมาใช้ใหม่ เป็นต้น ทั้งนี้ให้จัดทำป้ายหรือมีข้อความการปฏิบัติไว้ด้วย

**7. การป้องกันควบคุมสัตว์และแมลงนำโรค**

7.1 ภายในสถานประกอบกิจการไม่ควรมีหนู แมลงวัน และแมลงสาบ

7.2 ต้องมีการป้องกัน ควบคุม กำจัดสัตว์และแมลงนำโรคโดยเฉพาะหนู แมลงวัน และแมลงสาบอย่างถูกต้องตามหลักสุขาภิบาล

**8. การดูแลสุขภาพและความปลอดภัย**

8.1 ต้องกำหนดให้มีผู้ดูแลมาด้วย กรณีที่นำเด็กอายุต่ำกว่า 10 ปี ที่ยังว่ายน้ำไม่เป็นและผู้สูงอายุที่ไม่สามารถดูแลตัวเองได้มาใช้บริการสระว่ายน้ำ

8.2 จัดให้มีอุปกรณ์ช่วยชีวิต ดังนี้

8.2.1 โฟมช่วยชีวิต อย่างน้อย 2 อัน

8.2.2 ห่วงชูชีพ ขนาดเส้นผ่าศูนย์กลางภายใน 15 นิ้ว หรือทุ่นลอย ผูกไว้กับเชือกยาวไม่น้อยกว่าความกว้างของสระว่ายน้ำ อย่างน้อย 2 อัน

8.2.3 ไม้ช่วยชีวิต หรือวัตถุอื่นใด มีความยาวไม่น้อยกว่า 3.5 เมตร น้ำหนักเบา อย่างน้อย 1 อัน และต้องวางไว้ที่ปลายลู่ส่วนลึกของสระว่ายน้ำ

8.2.4 เครื่องช่วยหายใจ สำหรับผู้ใหญ่ และสำหรับเด็ก อย่างละ 1 ชุด

8.2.5 ห้องปฐมพยาบาลพร้อมชุดปฐมพยาบาลที่พร้อมใช้งานได้ตลอดเวลาไว้ประจำสระว่ายน้ำและอยู่ในบริเวณที่ใกล้ที่สุด

8.3 มีอุปกรณ์สื่อสารที่สามารถติดต่อบุคคลหรือสถานที่สำคัญๆ เช่น โรงพยาบาล และสถานีตำรวจ เพื่อขอความช่วยเหลือเมื่อเกิดเหตุฉุกเฉินต่างๆ เช่น เพลิงไหม้ หรือมีคนจมน้ำ และต้องปิดประกาศหมายเลขโทรศัพท์ของสถานที่ดังกล่าวไว้ในที่เห็นได้ชัดเจนและเป็นข้อมูลปัจจุบันอยู่เสมอ

**9. เหตุรำคาญ**

มีการควบคุมมิให้เกิดเหตุรำคาญ ซึ่งมาจากกิจกรรมการดำเนินการต่างๆ

**********